見積参考資料

工事名　Ｒ１那土　国道１９３号　那賀・沢谷　道路改良工事

◇経費情報◇

工種区分	道路改良工事
単価地区	那賀２
施工地域・工事場所	一般交通影響有り(２)
前金支出割合	補正を行わない
契約保証	金銭的保証
現場環境改善費	計上しない

注意

「見積参考資料」は入札参加者の迅速で適正な工事費の見積りのための一資料であり、請負契約を拘束するものではない。

設計内訳書（本01）

工事名	Ｒ１那土　国道１９３号　那賀・沢谷　道路改良工事	事業区分 工事区分	道路新設･改築 道路改良

工事区分・工種・種別・細別	規格	単位	数量	単価	金額	数量・金額増減	摘要
道路改良		式	1				
道路土工		式	1				
路体盛土工		式	1				
路体(築堤)盛土	施工幅員:2.5m未満	m3	50				単　1号
路体(築堤)盛土	施工幅員:2.5m以上4.0m未満	m3	120				単　2号
路体(築堤)盛土	施工幅員:4.0m以上	m3	90				単　3号
土砂等運搬	土質:土砂(岩塊･玉石混り土含む)	m3	270				単　4号
積込(ﾙｰｽﾞ)	土質:土砂,作業内容:土量50,000m3未満	m3	270				単　5号
路床盛土工		式	1				
路床盛土	施工幅員:2.5m未満	m3	10				単　6号
路床盛土	施工幅員:2.5m以上4.0m未満	m3	8				単　7号
路床盛土	施工幅員:4.0m以上	m3	50				単　8号
土砂等運搬	土質:土砂(岩塊･玉石混り土含む)	m3	80				単　9号

設計内訳書（本01）

工事名	Ｒ１那土　国道１９３号　那賀・沢谷　道路改良工事	事業区分 工事区分	道路新設･改築 道路改良

工事区分・工種・種別・細別	規格	単位	数量	単価	金額	数量・金額増減	摘要
積込(ﾙｰｽﾞ)	土質:土砂,作業内容:土量50,000m3未満	m3	80				単　10号
残土処理工		式	1				
整地	作業区分:敷均し(ﾙｰｽﾞ)	m3	270				単　11号
擁壁工		式	1				
作業土工		式	1				
床掘り(掘削)	土質:軟岩	m3	40				単　12号
埋戻し	土質:発生土	m3	20				単　13号
転石破砕	火薬使用:無し	m3	270				単　14号
場所打擁壁工(構造物単位)		式	1				
裏込砕石 (2号もたれ式擁壁)	砕石規格:再生ｸﾗｯｼｬﾗﾝ40～0	m3	114				単　15号
場所打擁壁工 (2号もたれ式擁壁)		式	1				
ｺﾝｸﾘｰﾄ	擁壁の種類:重力式･もたれ式擁壁,擁壁の平均高さ:8.7m,ｺﾝｸﾘｰﾄ規格:18-8-40(高炉),養生費:一般養生,ｺﾝｸﾘｰﾄ夜間割増:無し	m3	284				単　16号
鉄筋	鉄筋材料規格･径:SD345 D13	t	0.08				単　17号

設計内訳書（本01）

工事名	Ｒ１那土　国道１９３号　那賀・沢谷　道路改良工事	事業区分 工事区分	道路新設･改築 道路改良

工事区分・工種・種別・細別	規格	単位	数量	単価	金額	数量・金額増減	摘要
型枠	型枠の種類:一般型枠	m2	350				単　18号
足場	安全ﾈｯﾄ:無し	掛m2	170				単　19号
目地板	目地板の種類:瀝青質目地板t=10,目地板厚さ:厚10mm	m2	28				単　20号
水抜ﾊﾟｲﾌﾟ	管径･管種類:VP65,ﾌｨﾙﾀｰ:有り	m	95				単　21号
吸出し防止材*	材質:擁壁用水抜ﾌｨﾙﾀｰ,種類:φ65用,厚さ:	個	56				単　22号
埋戻ｺﾝｸﾘｰﾄ	ｺﾝｸﾘｰﾄ規格:18-8-40(BBorN)W/C≦60%	m3	8				単　23号
場所打擁壁工 (小口止)		式	1				
ｺﾝｸﾘｰﾄ*	ｺﾝｸﾘｰﾄ規格:18-8-40(BBorN)W/C≦60%	m3	6				単　24号
型枠	型枠の種類:一般型枠	m2	41				単　25号
足場	安全ﾈｯﾄ:無し	掛m2	20				単　26号
目地板	目地板の種類:瀝青質目地板t=10,目地板厚さ:厚10mm	m2	2				単　27号
排水構造物工		式	1				
管渠工		式	1				

設計内訳書（本01）

工事名	Ｒ１那土　国道１９３号　那賀・沢谷　道路改良工事	事業区分 工事区分	道路新設･改築 道路改良

工事区分・工種・種別・細別	規格	単位	数量	単価	金額	数量・金額増減	摘要
鉄筋ｺﾝｸﾘｰﾄ台付管	管規格:φ600,1種	m	6				単　28号
均しｺﾝｸﾘｰﾄ	ｺﾝｸﾘｰﾄ規格:18-8-40(高炉),敷厚:10cm	m2	5				単　29号
構造物撤去工		式	1				
構造物取壊し工		式	1				
根固めﾌﾞﾛｯｸ撤去	ﾌﾞﾛｯｸ規格:平型2.0t	個	10				単　30号
仮設工		式	1				
水替工		式	1				
ﾎﾟﾝﾌﾟ排水	排水量:0以上40(m3/h)未満,排水方法:作業時排水	日	22				単　31号
防護施設工		式	1				
保安用緩衝材		個	4				単　32号
交通管理工		式	1				
交通誘導警備員	B	人日	46				単　33号
築堤･護岸		式	1				

設計内訳書（本01）

工事名	Ｒ１那土　国道１９３号　那賀・沢谷　道路改良工事	事業区分 工事区分	道路新設･改築 築堤･護岸

工事区分・工種・種別・細別	規格	単位	数量	単価	金額	数量・金額増減	摘要
根固め工		式	1				
作業土工		式	1				
床掘り	土質:土砂	m3	20				単　34号
積込(ﾙｰｽﾞ)	土質:土砂,作業内容:土量50,000m3未満	m3	20				単　35号
整地	作業区分:敷均し(ﾙｰｽﾞ)	m3	20				単　36号
根固めﾌﾞﾛｯｸ工		式	1				
根固めﾌﾞﾛｯｸ据付	ﾌﾞﾛｯｸ種類(型式):無筋ﾌﾞﾛｯｸ,ﾌﾞﾛｯｸ種類(実質量):2t,ﾌﾞﾛｯｸ購入:無し	個	10				単　37号
直接工事費		式	1				
共通仮設		式	1				
共通仮設費（率計上）		式	1				
純工事費		式	1				
現場管理費		式	1				
工事原価		式	1				

設計内訳書（本01）

工事名	Ｒ１那土　国道１９３号　那賀・沢谷　道路改良工事	事業区分 工事区分	道路新設･改築 築堤･護岸

工事区分・工種・種別・細別	規格	単位	数量	単価	金額	数量・金額増減	摘要
一般管理費等		式	1				
工事価格		式	1				
消費税額及び地方消費税額		式	1				
工事費計		式	1				

１次単価表

単価使用年月	2019.08
歩掛適用年月	2019.08
労務調整係数	1.000-00000　0.0　0

単　1号	路体(築堤)盛土	施工幅員:2.5m未満	単位	m3	単位数量	1	単価	

名称・規格	条件	単位	数量	単価	金額	摘要
路体(築堤)盛土	2.5m未満	m3	1			
合計						
単価						円／m3

１次単価表

単価使用年月	2019.08
歩掛適用年月	2019.08
労務調整係数	1.000-00000　0.0　0

単　2号	路体(築堤)盛土	施工幅員:2.5m以上4.0m未満	単位	m3	単位数量	1	単価	

名称・規格	条件	単位	数量	単価	金額	摘要
路体(築堤)盛土	2.5m以上4.0m未満	m3	1			
合計						
単価						円／m3

１次単価表

単価使用年月	2019.08
歩掛適用年月	2019.08
労務調整係数	1.000-00000　0.0　0

単　3号	路体(築堤)盛土	施工幅員:4.0m以上	単位	m3	単位数量	1	単価	

名称・規格	条件	単位	数量	単価	金額	摘要
路体(築堤)盛土	4.0m以上,10,000m3未満,有り	m3	1			
合計						
単価						円／m3

１次単価表

単価使用年月	2019.08
歩掛適用年月	2019.08
労務調整係数	1.000-00000　0.0　0

単　4号	土砂等運搬	土質:土砂(岩塊･玉石混り土含む)	単位	m3	単位数量	1	単価	

名称・規格	条件	単位	数量	単価	金額	摘要
土砂等運搬	小規模,ﾊﾞｯｸﾎｳ山積0.28m3(平積0.2m3),土砂(岩塊･玉石混り土含む),無し,13.0km以下	m3	1			
合計						
単価						円／m3

１次単価表

単価使用年月	2019.08
歩掛適用年月	2019.08
労務調整係数	1.000-00000　0.0　0

単　5号	積込(ﾙｰｽﾞ)	土質:土砂,作業内容:土量50,000m3未満	単位	m3	単位数量	1	単価	

名称・規格	条件	単位	数量	単価	金額	摘要
積込(ﾙｰｽﾞ)	土砂,土量50,000m3未満	m3	1			
合計						
単価						円／m3

１次単価表

単価使用年月	2019.08
歩掛適用年月	2019.08
労務調整係数	1.000-00000　0.0　0

単　6号	路床盛土	施工幅員:2.5m未満	単位	m3	単位数量	1	単価	

名称・規格	条件	単位	数量	単価	金額	摘要
路床盛土	2.5m未満	m3	1			
合計						
単価						円／m3

１次単価表

単価使用年月	2019.08
歩掛適用年月	2019.08
労務調整係数	1.000-00000　0.0　0

単　7号	路床盛土	施工幅員:2.5m以上4.0m未満	単位	m3	単位数量	1	単価	

名称・規格	条件	単位	数量	単価	金額	摘要
路床盛土	2.5m以上4.0m未満	m3	1			
合計						
単価						円／m3

１次単価表

単価使用年月	2019.08
歩掛適用年月	2019.08
労務調整係数	1.000-00000　0.0　0

単　8号	路床盛土	施工幅員:4.0m以上	単位	m3	単位数量	1	単価	

名称・規格	条件	単位	数量	単価	金額	摘要
路床盛土	4.0m以上,10,000m3未満,有り	m3	1			
合計						
単価						円／m3

１次単価表

単価使用年月	2019.08
歩掛適用年月	2019.08
労務調整係数	1.000-00000　0.0　0

単　9号	土砂等運搬	土質:土砂(岩塊･玉石混り土含む)	単位	m3	単位数量	1	単価	

名称・規格	条件	単位	数量	単価	金額	摘要
土砂等運搬	小規模,ﾊﾞｯｸﾎｳ山積0.28m3(平積0.2m3),土砂(岩塊･玉石混り土含む),無し,13.0km以下	m3	1			
合計						
単価						円／m3

１次単価表

単価使用年月	2019.08
歩掛適用年月	2019.08
労務調整係数	1.000-00000　0.0　0

単　10号	積込(ﾙｰｽﾞ)	土質:土砂,作業内容:土量50,000m3未満	単位	m3	単位数量	1	単価	

名称・規格	条件	単位	数量	単価	金額	摘要
積込(ﾙｰｽﾞ)	土砂,土量50,000m3未満	m3	1			
合計						
単価						円／m3

１次単価表

単価使用年月	2019.08
歩掛適用年月	2019.08
労務調整係数	1.000-00000　0.0　0

単　11号	整地	作業区分:敷均し(ﾙｰｽﾞ)	単位	m3	単位数量	1	単価	

名称・規格	条件	単位	数量	単価	金額	摘要
整地	敷均し(ﾙｰｽﾞ),標準	m3	1			
合計						
単価						円／m3

１次単価表

単価使用年月	2019.08
歩掛適用年月	2019.08
労務調整係数	1.000-00000　0.0　0

単　12号	床掘り(掘削)	土質:軟岩	単位	m3	単位数量	1	単価	

名称・規格	条件	単位	数量	単価	金額	摘要
掘削	軟岩,ｵｰﾌﾟﾝｶｯﾄ,無し,1,000m3未満, 有り(50,000m3未満),無し	m3	1			
合計						
単価						円／m3

１次単価表

単価使用年月	2019.08
歩掛適用年月	2019.08
労務調整係数	1.000-00000　0.0　0

単　13号	埋戻し	土質:発生土	単位	m3	単位数量	1	単価	

名称・規格	条件	単位	数量	単価	金額	摘要
埋戻し	最大埋戻幅1m以上4m未満	m3	1			
合計						
単価						円／m3

１次単価表

単価使用年月	2019.08
歩掛適用年月	2019.08
労務調整係数	1.000-00000　0.0　0

単　14号	転石破砕	火薬使用:無し	単位	m3	単位数量	1	単価	

名称・規格	条件	単位	数量	単価	金額	摘要
転石破砕	無し	m3	1			
合計						
単価						円／m3

１次単価表

単価使用年月	2019.08
歩掛適用年月	2019.08
労務調整係数	1.000-00000　0.0　0

単　15号	裏込砕石 (2号もたれ式擁壁)	砕石規格:再生ｸﾗｯｼｬﾗﾝ40～0	単位	m3	単位数量	1	単価	

名称・規格	条件	単位	数量	単価	金額	摘要
裏込砕石	再生ｸﾗｯｼｬﾗﾝ 40～0,全ての費用	m3	1			
合計						
単価						円／m3

１次単価表

単価使用年月	2019.08
歩掛適用年月	2019.08
労務調整係数	1.000-00000　0.0　0

単　16号	ｺﾝｸﾘｰﾄ	擁壁の種類:重力式・もたれ式擁壁, 擁壁の平均高さ:8.7m,ｺﾝｸﾘｰﾄ規格:1 8-8-40(高炉),養生費:一般養生,ｺﾝｸ	単位	m3	単位数量	284	単価	

名称・規格	条件	単位	数量	単価	金額	摘要
ｺﾝｸﾘｰﾄ(場所打擁壁)	18-8-40(高炉),一般養生,延長無し	m3	284			
ﾍﾟｰﾗｲﾝｺﾝｸﾘｰﾄ(材料費)	重力式・もたれ式擁壁,18-8-40(高炉)	m3	3			
合計						
単価						円／m3

１次単価表

単価使用年月	2019.08
歩掛適用年月	2019.08
労務調整係数	1.000-00000　0.0　0

単　17号	鉄筋	鉄筋材料規格･径:SD345 D13	単位	t	単位数量	1	単価	

名称・規格	条件	単位	数量	単価	金額	摘要
鉄筋工[市場単価]	SD345 D13,一般構造物,10t未満,無,無,無,無,補正無(鉄筋割合10%未満含む),補正無(一般構造物)	t	1			単　38号
合計						
単価						円／t

１次単価表

単価使用年月	2019.08
歩掛適用年月	2019.08
労務調整係数	1.000-00000　0.0　0

単　18号	型枠	型枠の種類:一般型枠	単位	m2	単位数量	1	単価	

名称・規格	条件	単位	数量	単価	金額	摘要
型枠	一般型枠,鉄筋･無筋構造物	m2	1			
合計						
単価						円／m2

１次単価表

単価使用年月	2019.08
歩掛適用年月	2019.08
労務調整係数	1.000-00000　0.0　0

単　19号	足場	安全ﾈｯﾄ:無し	単位	掛m2	単位数量	1	単価	

名称・規格	条件	単位	数量	単価	金額	摘要
足場工	単管傾斜足場,不要,標準(1.0)	掛m2	1			単　39号
合計						
単価						円／掛m2

１次単価表

単価使用年月	2019.08
歩掛適用年月	2019.08
労務調整係数	1.000-00000　0.0　0

単　20号	目地板	目地板の種類:瀝青質目地板t=10,目地板厚さ:厚10mm	単位	m2	単位数量	1	単価	

名称・規格	条件	単位	数量	単価	金額	摘要
目地板	瀝青質目地板t=10	m2	1			
合計						
単価						円／m2

１次単価表

単価使用年月	2019.08
歩掛適用年月	2019.08
労務調整係数	1.000-00000　0.0　0

単　21号	水抜ﾊﾟｲﾌﾟ	管径･管種類:VP65,ﾌｨﾙﾀｰ:有り	単位	m	単位数量	1	単価	

名称・規格	条件	単位	数量	単価	金額	摘要
材料費(m)		m	1			単　40号
合計						
単価						円／m

１次単価表

単価使用年月	2019.08
歩掛適用年月	2019.08
労務調整係数	1.000-00000　0.0　0

単　22号	吸出し防止材*	材質:擁壁用水抜ﾌｨﾙﾀｰ,種類:φ65用,厚さ:	単位	個	単位数量	1	単価	

名称・規格	条件	単位	数量	単価	金額	摘要
吸出し防止材 擁壁用水抜ﾌｨﾙﾀｰ　φ65用		個	1			
合計						
単価						円／個

１次単価表

単価使用年月	2019.08
歩掛適用年月	2019.08
労務調整係数	1.000-00000　0.0　0

単　23号	埋戻ｺﾝｸﾘｰﾄ	ｺﾝｸﾘｰﾄ規格:18-8-40(BBorN)W/C≦60%	単位	m3	単位数量	1	単価	

名称・規格	条件	単位	数量	単価	金額	摘要
ｺﾝｸﾘｰﾄ	無筋･鉄筋構造物,ﾊﾞｯｸﾎｳ(ｸﾚｰﾝ機能付)打設,18-8-40(高炉),一般養生,全ての費用	m3	1			
合計						
単価						円／m3

１次単価表

単価使用年月	2019.08
歩掛適用年月	2019.08
労務調整係数	1.000-00000　0.0　0

単　24号	ｺﾝｸﾘｰﾄ*	ｺﾝｸﾘｰﾄ規格:18-8-40(BBorN)W/C≦60%	単位	m3	単位数量	1	単価	

名称・規格	条件	単位	数量	単価	金額	摘要
ｺﾝｸﾘｰﾄ	小型構造物,ｸﾚｰﾝ車打設,18-8-40(高炉),一般養生,打設高約17m以下､距離約17m以下,標準,全ての費用	m3	1			
合計						
単価						円／m3

１次単価表

単価使用年月	2019.08
歩掛適用年月	2019.08
労務調整係数	1.000-00000　0.0　0

単　25号	型枠	型枠の種類:一般型枠	単位	m2	単位数量	1	単価	

名称・規格	条件	単位	数量	単価	金額	摘要
型枠	一般型枠,小型構造物	m2	1			
合計						
単価						円／m2

１次単価表

単価使用年月	2019.08
歩掛適用年月	2019.08
労務調整係数	1.000-00000　0.0　0

単　26号	足場	安全ﾈｯﾄ:無し	単位	掛m2	単位数量	1	単価	

名称・規格	条件	単位	数量	単価	金額	摘要
足場工	単管足場,不要,標準(1.0)	掛m2	1			単　41号
合計						
単価						円／掛m2

１次単価表

単価使用年月	2019.08
歩掛適用年月	2019.08
労務調整係数	1.000-00000　0.0　0

単　27号	目地板	目地板の種類:瀝青質目地板t=10,目地板厚さ:厚10mm	単位	m2	単位数量	1	単価	

名称・規格	条件	単位	数量	単価	金額	摘要
目地板	瀝青質目地板t=10	m2	1			
合計						
単価						円／m2

１次単価表

単価使用年月	2019.08
歩掛適用年月	2019.08
労務調整係数	1.000-00000　0.0　0

単　28号	鉄筋ｺﾝｸﾘｰﾄ台付管	管規格:φ600,1種	単位	m	単位数量	1	単価	

名称・規格	条件	単位	数量	単価	金額	摘要
鉄筋ｺﾝｸﾘｰﾄ台付管	据付,600mm,2m/個,全ての費用	m	1			
合計						
単価						円／m

１次単価表

単価使用年月	2019.08
歩掛適用年月	2019.08
労務調整係数	1.000-00000　0.0　0

単　29号	均しｺﾝｸﾘｰﾄ	ｺﾝｸﾘｰﾄ規格:18-8-40(高炉),敷厚:10cm	単位	m2	単位数量	5	単価	

名称・規格	条件	単位	数量	単価	金額	摘要
ｺﾝｸﾘｰﾄ	無筋･鉄筋構造物,人力打設,18-8-40(高炉),一般養生,無し,全ての費用	m3	0.5			
型枠	一般型枠,均しｺﾝｸﾘｰﾄ	m2	1			
合計						
単価						円／m2

１次単価表

単価使用年月	2019.08
歩掛適用年月	2019.08
労務調整係数	1.000-00000　0.0　0

単　30号	根固めﾌﾞﾛｯｸ撤去	ﾌﾞﾛｯｸ規格:平型2.0t	単位	個	単位数量	1	単価	

名称・規格	条件	単位	数量	単価	金額	摘要
根固めﾌﾞﾛｯｸ撤去	撤去･仮置き,0.25t以上6.5t以下,無し,ﾗﾌﾃﾚｰﾝｸﾚｰﾝ(油圧伸縮ｼﾞﾌﾞ)20t吊,標準	個	1			
合計						
単価						円／個

１次単価表

単価使用年月	2019.08
歩掛適用年月	2019.08
労務調整係数	1.000-00000　0.0　0

単　31号	ﾎﾟﾝﾌﾟ排水	排水量:0以上40(m3/h)未満,排水方法:作業時排水	単位	日	単位数量	22	単価	

名称・規格	条件	単位	数量	単価	金額	摘要
ﾎﾟﾝﾌﾟ設置･撤去		箇所	1			単　42号
ポンプ運転	0以上40(m3/h)未満,作業時排水	日	22			単　43号
合計						
単価						円／日

１次単価表

単価使用年月	2019.08
歩掛適用年月	2019.08
労務調整係数	1.000-00000　0.0　0

単　32号	保安用緩衝材		単位	個	単位数量	1	単価	

名称・規格	条件	単位	数量	単価	金額	摘要
保安用緩衝材(L1500*H800*W560)		個	1			
合計						
単価						円／個

１次単価表

単価使用年月	2019.08
歩掛適用年月	2019.08
労務調整係数	1.000-00000　0.0　0

単　33号	交通誘導警備員	B	単位	人日	単位数量	1	単価	

名称・規格	条件	単位	数量	単価	金額	摘要
交通誘導警備員B		人日	1			単　44号
合計						
単価						円／人日

１次単価表

単価使用年月	2019.08
歩掛適用年月	2019.08
労務調整係数	1.000-00000　0.0　0

単　34号	床掘り	土質:土砂	単位	m3	単位数量	1	単価	

名称・規格	条件	単位	数量	単価	金額	摘要
床掘り	土砂,標準,無し,無し	m3	1			
合計						
単価						円／m3

１次単価表

単価使用年月	2019.08
歩掛適用年月	2019.08
労務調整係数	1.000-00000　0.0　0

単　35号	積込(ﾙｰｽﾞ)	土質:土砂,作業内容:土量50,000m3未満	単位	m3	単位数量	1	単価	

名称・規格	条件	単位	数量	単価	金額	摘要
積込(ﾙｰｽﾞ)	土砂,土量50,000m3未満	m3	1			
合計						
単価						円／m3

１次単価表

単価使用年月	2019.08
歩掛適用年月	2019.08
労務調整係数	1.000-00000　0.0　0

単　36号	整地	作業区分:敷均し(ﾙｰｽﾞ)	単位	m3	単位数量	1	単価	

名称・規格	条件	単位	数量	単価	金額	摘要
整地	敷均し(ﾙｰｽﾞ),標準	m3	1			
合計						
単価						円／m3

１次単価表

単価使用年月	2019.08
歩掛適用年月	2019.08
労務調整係数	1.000-00000　0.0　0

単　37号	根固めﾌﾞﾛｯｸ据付	ﾌﾞﾛｯｸ種類(型式):無筋ﾌﾞﾛｯｸ,ﾌﾞﾛｯｸ種類(実質量):2t,ﾌﾞﾛｯｸ購入:無し	単位	個	単位数量	1	単価	

名称・規格	条件	単位	数量	単価	金額	摘要
消波根固めﾌﾞﾛｯｸ据付け	2.5t以下,陸上,14個,層積,ﾗﾌﾃﾚｰﾝｸﾚｰﾝ(油圧伸縮ｼﾞﾌﾞ)25t吊,標準	個	1			
合計						
単価						円／個

2次単価表

単価使用年月	2019.08
歩掛適用年月	2019.08
労務調整係数	1.000-00000　0.0　0

単　38号	鉄筋工[市場単価]	SD345 D13,一般構造物,10t未満,無,無,無,無,補正無(鉄筋割合10%未満含む),補正無(一般構造物)	単位	t	単位数量	1	単価	

名称・規格	条件	単位	数量	単価	金額	摘要
鉄筋ｺﾝｸﾘｰﾄ用棒鋼 SD345 D13		t	1.03			
鉄筋工 加工･組立共 一般構造物		t	1			
諸雑費(まるめ)		式	1			
合計						
単価						円／t

2次単価表

単価使用年月	2019.08
歩掛適用年月	2019.08
労務調整係数	1.000-00000　0.0　0

単　39号	足場工	単管傾斜足場,不要,標準(1.0)	単位	掛m2	単位数量	100	単価	

名称・規格	条件	単位	数量	単価	金額	摘要
土木一般世話役		人				
とび工		人				
普通作業員		人				
ﾗﾌﾃﾚｰﾝｸﾚｰﾝ[油圧伸縮ｼﾞﾌﾞ型] 25t吊		日	0.8			
諸雑費(率+まるめ)		式	1			
合計						
単価						円／掛m2

２次単価表

単価使用年月	2019.08
歩掛適用年月	2019.08
労務調整係数	1.000-00000　0.0　0

単　40号	材料費(m)		単位	m	単位数量	1	単価	

名称・規格	条件	単位	数量	単価	金額	摘要
材料費 VP-65		m	1			
合計						
単価						円／m

2次単価表

単価使用年月	2019.08
歩掛適用年月	2019.08
労務調整係数	1.000-00000　0.0　0

単　41号	足場工	単管足場,不要,標準(1.0)	単位	掛m2	単位数量	100	単価	

名称・規格	条件	単位	数量	単価	金額	摘要
土木一般世話役		人				
とび工		人				
普通作業員		人				
ﾗﾌﾃﾚｰﾝｸﾚｰﾝ[油圧伸縮ｼﾞﾌﾞ型] 25t吊		日	0.8			
諸雑費(率+まるめ)		式	1			
合計						
単価						円／掛m2

2次単価表

単価使用年月	2019.08
歩掛適用年月	2019.08
労務調整係数	1.000-00000　0.0　0

単　42号	ﾎﾟﾝﾌﾟ設置･撤去		単位	箇所	単位数量	1	単価	

名称・規格	条件	単位	数量	単価	金額	摘要
土木一般世話役		人				
特殊作業員		人				
普通作業員		人				
ﾊﾞｯｸﾎｳ運転		日	0.5			単　45号
諸雑費(まるめ)		式	1			
合計						
単価						円／箇所

２次単価表

単価使用年月	2019.08
歩掛適用年月	2019.08
労務調整係数	1.000-00000　0.0　0

単　43号	ポンプ運転	0以上40(m3/h)未満,作業時排水	単位	日	単位数量	1	単価	

名称・規格	条件	単位	数量	単価	金額	摘要
特殊作業員		人				
工事用水中ポンプ運転	0以上40(m3/h)未満,作業時排水	日	1			単　46号
発動発電機運転	0以上40(m3/h)未満,作業時排水	日	1			単　47号
諸雑費(率+まるめ)		式	1			
合計						
単価						円／日

２次単価表

単価使用年月	2019.08
歩掛適用年月	2019.08
労務調整係数	1.000-00000　0.0　0

単　44号	交通誘導警備員B		単位	人日	単位数量	1	単価	

名称・規格	条件	単位	数量	単価	金額	摘要
交通誘導警備員B		人				
合計						
単価						円／人日

3次単価表

単価使用年月	2019.08
歩掛適用年月	2019.08
労務調整係数	1.000-00000　0.0　0

単　45号	ﾊﾞｯｸﾎｳ運転		単位	日	単位数量	1	単価	

名称・規格	条件	単位	数量	単価	金額	摘要
運転手(特殊)		人				
軽油 1.2号		L	69			
ﾊﾞｯｸﾎｳ(ｸﾛｰﾗ)[標準･ｸﾚｰﾝ機能付き] 山積0.8m3(平積0.6m3)2.9t吊		日	1.16			
諸雑費(まるめ)		式	1			
合計						
単価						円／日

3次単価表

単価使用年月	2019.08
歩掛適用年月	2019.08
労務調整係数	1.000-00000　0.0　0

単　46号	工事用水中ポンプ運転	0以上40(m3/h)未満,作業時排水	単位	日	単位数量	1	単価	

名称・規格	条件	単位	数量	単価	金額	摘要
工事用水中ﾓｰﾀﾎﾟﾝﾌﾟ[普通型] 潜水ﾎﾟﾝﾌﾟ　口径150㎜ 全揚程10m		日	1.2			
諸雑費(まるめ)		式	1			
合計						
単価						円／日

3次単価表

単価使用年月	2019.08
歩掛適用年月	2019.08
労務調整係数	1.000-00000　0.0　0

単　47号	発動発電機運転	0以上40(m3/h)未満,作業時排水	単位	日	単位数量	1	単価	

名称・規格	条件	単位	数量	単価	金額	摘要
軽油 1.2号		L	26			
発動発電機[ﾃﾞｨｰｾﾞﾙｴﾝｼﾞﾝ駆動] 25kVA		日	1.2			
諸雑費(まるめ)		式	1			
合計						
単価						円／日

機労材集計リスト（機械）

工事名	Ｒ１那土　国道１９３号　那賀・沢谷　道路改良工事					
単価コード	名　称	規　格	単位	数量	金額	摘要
L001005006	ﾌﾞﾙﾄﾞｰｻﾞ[湿地]	7t級	日	1.226	8,875	
L001010004	ﾊﾞｯｸﾎｳ(ｸﾛｰﾗ)[標準･ｸﾚｰﾝ機能付き]	山積0.8m3(平積0.6m3)2.9t吊	日	1.563	17,357	
L001010007	ﾊﾞｯｸﾎｳ(ｸﾛｰﾗ)[標準]	山積0.8m3(平積0.6m3)	日	2.993	29,925	
L001010011	ﾊﾞｯｸﾎｳ(ｸﾛｰﾗ)[後方超小旋回型]	山積0.28m3(平積0.2m3)	日	1.555	11,526	
L001070002	振動ﾛｰﾗ(舗装用)[ﾊﾝﾄﾞｶﾞｲﾄﾞ式]	運転質量0.8～1.1t	日	2.149	4,190	
L001070011	振動ﾛｰﾗ(舗装用)[搭乗･ｺﾝﾊﾞｲﾝﾄﾞ式]	運転質量3～4t	日	2.275	9,667	
L001071001	振動ﾛｰﾗ(土工用)ﾌﾗｯﾄ･ｼﾝｸﾞﾙﾄﾞﾗﾑ型	運転質量11～12t	日	0.797	9,162	
L001100005	工事用水中ﾓｰﾀﾎﾟﾝﾌﾟ[普通型]	潜水ﾎﾟﾝﾌﾟ 口径150mm 全揚程10m	日	26.4	10,375	
L001110008	発動発電機[ﾃﾞｨｰｾﾞﾙｴﾝｼﾞﾝ駆動]	25kVA	日	26.4	51,480	
L001130004	ﾗﾌﾃﾚｰﾝｸﾚｰﾝ[油圧伸縮ｼﾞﾌﾞ型]	16t吊	日	0.336	12,762	
L001130005	ﾗﾌﾃﾚｰﾝｸﾚｰﾝ[油圧伸縮ｼﾞﾌﾞ型]	20t吊	日	0.119	4,617	
L001130006	ﾗﾌﾃﾚｰﾝｸﾚｰﾝ[油圧伸縮ｼﾞﾌﾞ型]	25t吊	日	1.72	73,613	
L001180001	ﾀﾝﾊﾟ及びﾗﾝﾏ	質量 60～80kg	日	0.08	50	
M000101012	ﾌﾞﾙﾄﾞｰｻﾞ[普通･排出ｶﾞｽ対策型(1次基準)]	15t級	供用日	0.593	11,684	
M000202019	ﾊﾞｯｸﾎｳ(ｸﾛｰﾗ)[標準]	排ｶﾞｽ型(第2次) 山積0.8m3	供用日	17.699	327,228	
M000202062	ﾊﾞｯｸﾎｳ(ｸﾛｰﾗ)[標準･ｸﾚｰﾝ機能付き]	排ｶﾞｽ型(第1次) 山積0.45m3 2.9t吊	供用日	0.545	5,935	
M000202090	ﾊﾞｯｸﾎｳ(ｸﾛｰﾗ型)[標準型･超低騒音型]	排出ｶﾞｽ対策型(第3次基準値) 山積0.8m3	供用日	0.941	20,036	

機労材集計リスト（機械）

工事名	Ｒ１那土　国道１９３号　那賀・沢谷　道路改良工事					
単価コード	名　称	規　格	単位	数量	金額	摘要
M000301002	ﾀﾞﾝﾌﾟﾄﾗｯｸ[ｵﾝﾛｰﾄﾞ･ﾃﾞｨｰｾﾞﾙ]	4t積級	供用日	36.851	265,895	
M000604006	大型ﾌﾞﾚｰｶ(ﾍﾞｰｽﾏｼﾝ含まず)[油圧式]	質量1300kg級	供用日	16.871	188,934	
M000903010	ｺﾝｸﾘｰﾄﾎﾟﾝﾌﾟ車[ﾄﾗｯｸ架装･ﾌﾞｰﾑ式]	圧送能力 90～110m3/h	供用日	3.468	179,601	
	合計額				1,242,912	

数　量　総　括　表								
工　種	種　別	細　別	規　格	単位	当初数量	数量	設計数量	摘　要
土　工								
	掘削工	オープン掘削	土　砂	m^3				
		〃	軟岩Ⅰ	m^3				
		片　切	土　砂	m^3				
		〃	軟岩Ⅰ	m^3				
	盛土工	盛土　(路床)	B＜2.5m	m^3		12.4	10	
		〃	2.5m≦B＜4.0m	m^3		7.8	8	
		〃	4.0m≦B	m^3		50.5	50	
		不足土(路床盛土)	地山土量：土砂	m^3		-78.6	-80	仮置土 L=12.1km
		盛土　(路体)	B＜2.5m	m^3		52.8	50	
		〃	2.5m≦B＜4.0m	m^3		121.2	120	
		〃	4.0m≦B	m^3		93.7	90	
		不足土(路体盛土)	地山土量：土砂	m^3		-268.6	-270	仮置土 L=12.1km
		路肩盛土	B＜1.0m	m^3				
	作業土工	床掘り	土　砂	m^3				
		〃	軟岩Ⅰ	m^3		43.5	40	
		〃	転石	m^3		270.0	270	
		埋戻し	1.0m≦W1＜4.0m	m^3		24.0	20	
		〃	W1＜1.0m	m^3				
	残土処理	残土処理	土砂	m^3				
			転石	m^3		270.0	270	現地均し

数　量　総　括　表								
工　種	種　別	細　別	規　格	単位	当初数量	変更数量	設計数量	摘　要
	基面整正	基面整正	土　砂	m^2				
		〃	軟岩Ⅰ	〃				
擁壁工								
	2号もたれ式擁壁	コンクリート	σ28≧18N/mm^2	m^3		284.1	284	
		型　　枠	一般型枠　無筋構造物	m^2		351.6	350	
		足　場　工	単管傾斜　H≦30m	掛m^2		171	170	
		足　場　工	単管	掛m^2				
		裏込砕石	RC-40	m^3		113.8	114	
		基礎砕石	RC-40 t=20cm	m^2				
		埋戻コンクリート	σ28≧18N/mm^2	m^3		8.2	8	
		ペーライン	t=5cm	m^2		68.6	69	V=3.4m3
		目地材	t=10mm	m^2		28.4	28	
		水抜パイプ	VPφ65	m		94.7	95	
		擁壁用水抜フィルター	φ65	個		56	56	
	小口止	コンクリート	σ28≧18N/mm^2	m^3		5.8	6	
		型　　枠	一般型枠　無筋構造物	m^2		40.7	41	
		足　場　工	単管	掛m^2		19.3	20	
		目地材	t=10mm	m^2		2.1	2	
排水構造物工								
	管渠工							
		1号管渠		m		6.0	6	

数　量　総　括　表								
工　種	種　別	細　別	規　格	単位	当初数量	変更数量	設計数量	摘　要
防護柵工								
	ガードレール基礎			m				
	1号ガードレール		Gr-C-2B	m				
	2号ガードレール		Gr-C-2B	m				
	ガードレール補強鉄筋		SD345 D13	t		0.08	0.08	
	フェンス		菱形金網H=1500 復旧	m				
	落石防護柵		H=3.0m	m				
根　固　工								
	護床工	護床ブロック移設	コンクリートブロック2t平型	個		10	10	
	作業土工	床掘り	土　砂	m^3		15.6	20	2.0m3×7.8m
		整地		〃		15.6	20	〃
仮　設　工								
	水替工							
		ポンプ排水	0～40m3/h：作業時排水	箇所		1	1	
	交通管理工							
		交通誘導警備員	B	人日		46	46	23日*2人
	安全施設							
		保安用緩衝材	L1500*H800*W560	個		4	4	

第　表　　土　工　　計　算　書

土工総括表

種　別	細　別	規　格	単位	数　量				合計
				全体	左側	右側		
掘削工	オープン掘削	土　砂	m^3			—		
	〃	軟岩Ⅰ	m^3			—		
	片切	土　砂	m^3			—		
	〃	軟岩Ⅰ	m^3			—		
盛土工	盛土　(路床)	B＜2.5m	m^3	12.4	—	—		12.4
	〃	2.5m≦B＜4.0m	m^3	7.8	—	—		7.8
	〃	4.0m≦B	m^3	50.5	—	—		50.5
	路床盛土計		m^3					70.7
	不足土(路床盛土)	地山土量：土砂	m^3	70.7 / 0.9				-78.6
	盛土　(路体)	B＜2.5m	m^3	52.8	—	—		52.8
	〃	2.5m≦B＜4.0m	m^3	121.2	—	—		121.2
	〃	4.0m≦B	m^3	93.7	—	—		93.7
	路体盛土計		m^3					267.7
	不足土(路体盛土)	地山土量：土砂	m^3	(22.6*1.15 - 267.7) / 0.9				-268.6
	路肩盛土	B＜1.0m	m^3		—	—		
作業土工								
	床掘り	土　砂	m^3	—		—		
	〃	軟岩Ⅰ	m^3	—	43.5	—		43.5
	〃	転石破砕	m^3	—	270.0	—		270.0

第　表　　土　工　　計　算　書

土工総括表

種　別	細　別	規　格	単位	数　量				合計
				全体	左側	右側		
作業土工								
	埋戻し	W2≧4.0m	m^3	—		—		
		W1≧4.0m	m^3	—		—		
		1.0m≦W1＜4.0m	m^3	—	24.0	—		24.0
		W1＜1.0m	m^3	—		—		
	埋戻し計		m^3					24.0
	残土	地山土量：軟岩	m^3					22.6
残土処理工								
	残土処理	土　砂	m^3					
		軟岩Ⅰ	m^3					
		不足土(地山：土砂)	m^3	(-78.6) + (-268.6)				-347.2
		転石	m^3		270.0			270.0
埋戻コンクリート	埋戻コンクリート	σ28≧18N/mm2	m^3					
基面整正								
	基面整正	土　砂	m^2					
	〃	軟岩Ⅰ	m^2					
	ペ-ライン	軟岩Ⅰ	m^2	68.6				68.6

（全体）　　土　工　計　算　書

測　　点	距 離	路　床(B＜2.5)			路　床(2.5≦B＜4.0)			路　床(4.0≦B)						備　考
		断面	平均	数量	断面	平均	数量	断面	平均	数量	断面	平均	数量	
NO.　　- 6.505														
NO.														6.51
NO. 1														20.00
NO. 2	5.76	1.6	0.80	4.6	1.0	0.50	2.9							20.00
NO. 2 + 10.000	9.70		0.80	7.8		0.50	4.9	4.4	2.20	21.3				10.00
NO. 3 + 15.600	5.30							1.5	2.95	15.6				10.00
NO. 3	4.10							1.5	1.50	6.2				10.00
NO. 3 + 5.300	5.30							1.3	1.40	7.4				10.00
NO. 4 + 13.000									0.65					13.00
NO. 5														7.00
NO. 5 + 6.550														6.55
NO. 5 + 13.000														6.45
NO. 5 + 14.170														1.17
NO. 5 + 14.170														
NO. 6														5.83
NO. 6 + 2.247														2.25
NO. 6 + 2.247														
NO. 6 + 12.000														9.75
NO. 7														8.00
NO. 7 + 10.000														10.00
NO. 8														10.00
NO. 8 + 11.683														11.68
NO. 9														8.32
NO. 9 + 14.000														14.00
NO. 10														6.00
NO. 10 + 8.000														8.00
NO. 11														12.00
NO. 11 + 11.547														11.55
NO. 11 + 11.547														
NO. 12														8.45
NO. 13														20.00
NO. 13 + 15.052														15.05
合　　計	30.16			12.4			7.8			50.5				

（全体）　　土　工　計　算　書

測　　点	距 離	路　体(B＜2.5)			路　体(2.5≦B＜4.0)			路　体(4.0≦B)			路　肩(右側)			備　考
		断面	平均	数量	断面	平均	数量	断面	平均	数量	断面	平均	数量	
NO.　　- 6.505														
NO.														6.51
NO. 1														20.00
NO. 2	5.76	4.4	2.20	12.7	8.4	4.20	24.2							20.00
NO. 2 + 10.000	9.70	2.5	3.45	33.5	7.5	7.95	77.1	12.5	6.25	60.6				10.00
NO. 3 + 15.600	5.30		1.25	6.6		3.75	19.9		6.25	33.1				10.00
NO. 3	4.10													10.00
NO. 3 + 5.300	5.30													10.00
NO. 4 + 13.000														13.00
NO. 5														7.00
NO. 5 + 6.550														6.55
NO. 5 + 13.000														6.45
NO. 5 + 14.170														1.17
NO. 5 + 14.170														
NO. 6														5.83
NO. 6 + 2.247														2.25
NO. 6 + 2.247														
NO. 6 + 12.000														9.75
NO. 7														8.00
NO. 7 + 10.000														10.00
NO. 8														10.00
NO. 8 + 11.683														11.68
NO. 9														8.32
NO. 9 + 14.000														14.00
NO. 10														6.00
NO. 10 + 8.000														8.00
NO. 11														12.00
NO. 11 + 11.547														11.55
NO. 11 + 11.547														
NO. 12														8.45
NO. 13														20.00
NO. 13 + 15.052														15.05
合　　計	30.16			52.8			121.2			93.7				

（左側）　　土　工　計　算　書

測　　点	距 離	床掘り(土砂)			床掘り(軟岩Ｉ)			床掘り(転石)						備　考
		断面	平均	数量	断面	平均	数量	断面	平均	数量	断面	平均	数量	
NO.　　- 6.505														
NO.														6.51
NO.　1														20.00
NO.　2					3.7	1.85		0.6	0.30					20.00
NO.　2 + 10.000	10.00				2.5	3.10	31.0	26.7	13.65	136.5				10.00
NO.　3	10.00					1.25	12.5		13.35	133.5				10.00
NO.　3 + 10.000														
NO.　4														10.00
NO.　4 + 13.000														13.00
NO.　5														7.00
NO.　5 + 6.550														6.55
NO.　5 + 13.000														6.45
NO.　5 + 14.170														1.17
NO.　5 + 14.170														
NO.　6														5.83
NO.　6 + 2.247														2.25
NO.　6 + 2.247														
NO.　6 + 12.000														9.75
NO.　7														8.00
NO.　7 + 10.000														10.00
NO.　8														10.00
NO.　8 + 11.683														11.68
NO.　9														8.32
NO.　9 + 14.000														14.00
NO.　10														6.00
NO.　10 + 8.000														8.00
NO.　11														12.00
NO.　11 + 11.547														11.55
NO.　11 + 11.547														
NO.　12														8.45
NO.　13														20.00
NO.　13 + 15.052														15.05
合　　計	20.00						43.5			270.0				

（左側）　　土　工　計　算　書

測　　点	距 離	埋戻しW2≧4			埋戻しW1≧4			埋戻し1≦W1＜4			埋戻しW1＜1			備　考
		断面	平均	数量	断面	平均	数量	断面	平均	数量	断面	平均	数量	
NO.　　-　6.505														
NO.														6.51
NO.　1														20.00
NO.　2														20.00
NO.　2　+　10.000	10.00							2.4	1.20	12.0				10.00
NO.　3	10.00								1.20	12.0				10.00
NO.　3　+　10.000														
NO.　4														10.00
NO.　4　+　13.000														13.00
NO.　5														7.00
NO.　5　+　6.550														6.55
NO.　5　+　13.000														6.45
NO.　5　+　14.170														1.17
NO.　5　+　14.170														
NO.　6														5.83
NO.　6　+　2.247														2.25
NO.　6　+　2.247														
NO.　6　+　12.000														9.75
NO.　7														8.00
NO.　7　+　10.000														10.00
NO.　8														10.00
NO.　8　+　11.683														11.68
NO.　9														8.32
NO.　9　+　14.000														14.00
NO.　10														6.00
NO.　10　+　8.000														8.00
NO.　11														12.00
NO.　11　+　11.547														11.55
NO.　11　+　11.547														
NO.　12														8.45
NO.　13														20.00
NO.　13　+　15.052														15.05
合　　計	20.00									24.0				

数量集計表

種　別：擁壁工

細　別	規　格	単位	1号 もたれ式擁壁	2号 もたれ式擁壁				小　計	合　計	摘　要
コンクリート	σ28≧18N/mm2	m3		284.1				284.1	284.1	
型枠	一般型枠	m2		351.6				351.6	351.6	
足場工	単管傾斜,H≦30m	掛m2		171				171	171	
足場工	単管	掛m2								
裏込砕石	RC-40	m3		113.8				113.8	113.8	
基礎砕石	RC-40,t=20cm	m2								
埋戻コンクリート	無筋構造物 σ28≧18N/mm2	m3		8.2				8.2	8.2	
ペーライン	t=5cm	m2		68.6				68.6	68.6	
目地材	t=10mm	m2		28.4				28.4	28.4	

数量集計表

種　別：擁壁工

細　別	規　格	単位	1号 もたれ式擁壁	2号 もたれ式擁壁				小　計	合　計	摘　要
水抜きパイプ	VPφ65	m		94.7				94.7	94.7	
擁壁用水抜 フィルター	φ65用	個		56				56	56	
基面整正	土砂	m2								
基面整正	軟岩	m2								
鉄筋	SD345 D13	t		0.21				0.21	0.21	

擁　壁　工　計　算　書

2号もたれ式擁壁

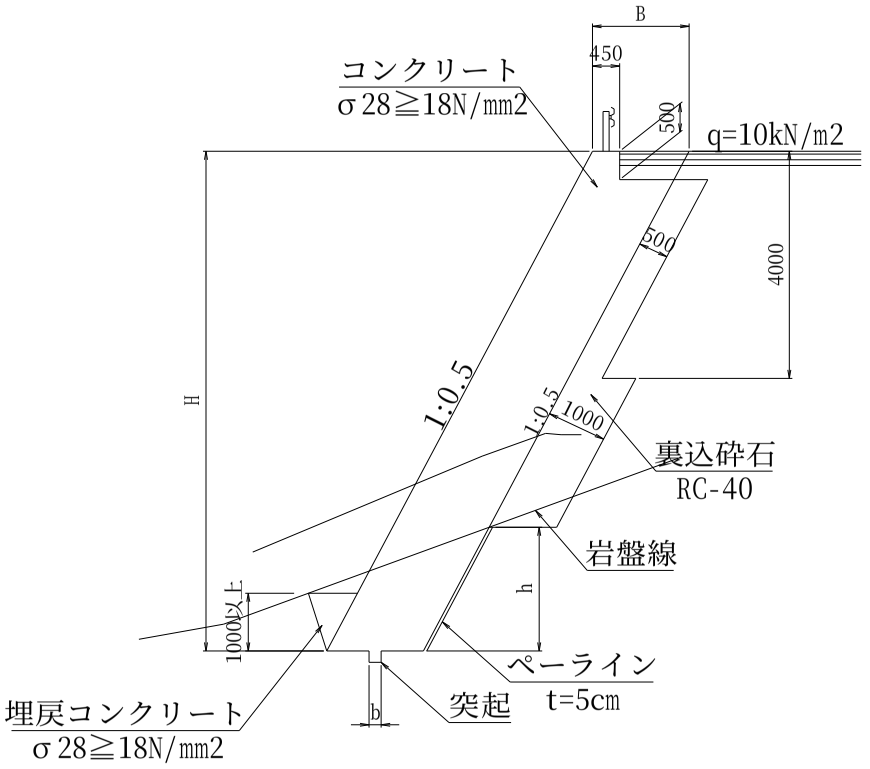

※水抜きパイプVPφ65を1箇所/3m2に設置する。
　ただし，常時水面より上とする。
※伸縮目地の標準設置間隔は10mとする

1.0式当り

名　称	規　格	算　　式	単位	数　量
			m	20.0
コンクリート	σ28≧18N/mm2	別途計算書参照	m^3	284.1
型　枠	一般型枠	〃	m^2	351.6
足場工	単管傾斜	〃	掛m^2	171
裏込砕石	RC-40	〃	m^3	113.8
埋戻コンクリート	σ28≧18N/mm2	〃	m^3	8.2
ペーライン	t=5cm	〃	m^2	68.6
目地材	t=10mm	284.1 ×1/10	m^2	28.4
水抜パイプ	VPφ65	284.1 ×1/3	m	94.7
鉄筋	D13@250	104.3 /10,0m × 20.0 /1000	t	0.21
擁壁用水抜フィルター	φ65用	94.7 ÷ 1.700	個	56

擁　壁　工　計　算　書

突起部鉄筋

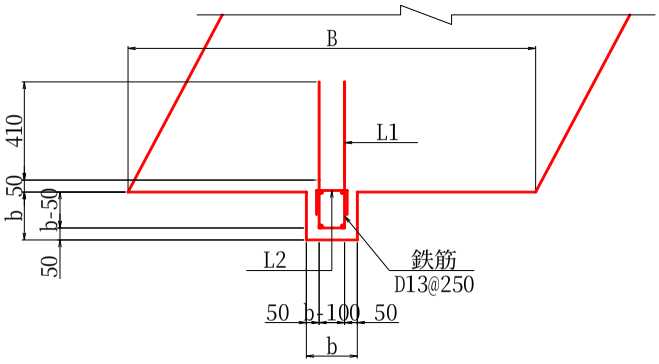

※突起の高さbは擁壁底面幅Bの10～15%の
範囲にするのが望ましい。

B	b	L1	L2
1400	200	1320	300
1600	200	1320	300
1700	200	1320	300
2100	300	1620	400
2700	400	1920	500

10m当り

名　称	規　格	算　　式	単位	数　量
鉄筋	D13@250	b=200		
		((1.32+0.30)×40+10.00×4)×0.995	kg	104.3
		b=300		
		((1.62+0.40)×40+10.00×4)×0.995	kg	120.2
		b=400		
		((1.92+0.50)×40+10.00×4)×0.995	kg	136.1

2号もたれ式擁壁

擁　壁　工　計　算　書													
測　　点	距 離	H	B	コンクリート			型　枠			足　場（単管傾斜）			備　考
				断面	平均	数量	断面	平均	数量	断面	平均	数量	
NO.　　-　6.505		1.000	1.400										b=0.20
NO.　　-　3.505		6.850	1.400										b=0.20
NO.　　+　3.816		7.000	1.400										b=0.20
NO.　　+　3.826		7.950	1.600										b=0.20
NO.　　+　14.023		8.150	1.600										b=0.20
NO.　　+　14.033		8.950	1.600										b=0.20
NO.　1　+　4.033		8.800	1.600										b=0.20
NO.　1　+　4.043		8.800	1.700										b=0.20
NO.　1　+　14.158		8.700	1.700										b=0.20
NO.　1　+　14.158		8.700	1.700	14.27			18.02			8.61			b=0.20
NO.　2	5.757	8.650	1.700	14.18	14.225	81.89	17.12	17.570	101.15	8.55	8.58	49.4	b=0.20
NO.　2　+　5.116	4.243	8.700	1.700	14.27	14.225	60.36	17.59	17.355	73.64	8.61	8.58	36.4	b=0.20
NO.　2　+　5.126		8.700	1.700	14.27			17.59			8.61			b=0.20
NO.　2　+　15.600	10.000	8.700	1.700	14.27	14.270	142.70	18.00	17.795	177.95	8.61	8.61	86.1	b=0.20
小　　計	20.000					284.95			352.74			171.9	

2号もたれ式擁壁

擁　壁　工　計　算　書													
測　　点	距 離	H	B	コンクリート			型　枠			足　場（単管傾斜）			備　考
				断面	平均	数量	断面	平均	数量	断面	平均	数量	
NO.　6　+　19.205		12.100	2.700										b=0.40
NO.　7　+　5.506		12.000	2.700										b=0.40
NO.　7　+　16.119		11.800	2.700										b=0.40
NO.　8　+　7.178		11.550	2.700										b=0.40
控除(1号函渠L=1.7m)						-0.85			-1.12			-0.6	
小　　計						-0.85			-1.12			-0.6	
合　　計	20.000					284.10			351.62			171.3	

2号もたれ式擁壁

擁　壁　工　計　算　書													
測　　点	距 離	H	B	裏込砕石			埋戻コンクリート			ペーライン			備　考
				断面	平均	数量	断面	平均	数量	断面	平均	数量	
NO.　　-　6.505		1.000	1.400										
NO.　　-　3.505		6.850	1.400										
NO.　　+　3.816		7.000	1.400										
NO.　　+　3.826		7.950	1.600										
NO.　　+　14.023		8.150	1.600										
NO.　　+　14.033		8.950	1.600										
NO.　1　+　4.033		8.800	1.600										
NO.　1　+　4.043		8.800	1.700										
NO.　1　+　14.158		8.700	1.700										
NO.　1　+　14.158		8.700	1.700	4.92			0.48			3.08			h=1.23
NO.　2	5.757	8.650	1.700	5.84	5.380	30.97	0.40	0.440	2.53	3.86	3.470	19.98	h=1.93
NO.　2　+　5.116	4.243	8.700	1.700	5.84	5.840	24.78	0.40	0.400	1.70	3.50	3.680	15.61	h=1.61
NO.　2　+　5.126		8.700	1.700	5.84			0.40			3.50			h=1.61
NO.　2　+　15.600	10.000	8.700	1.700	5.82	5.830	58.30	0.40	0.400	4.00	3.10	3.300	33.00	h=1.25
合　　計	20.000					114.05			8.23			68.59	

2号もたれ式擁壁

擁　壁　工　計　算　書													
測　　点	距 離	H	B	裏込砕石			埋戻コンクリート			ペーライン			備　考
				断面	平均	数量	断面	平均	数量	断面	平均	数量	
NO.　6　+　19.205		12.100	2.700										
NO.　7　+　5.506		12.000	2.700										
NO.　7　+　16.119		11.800	2.700										
NO.　8　+　7.178		11.550	2.700										
控除(1号函渠L=0.5m)						-0.25							
合　　計						-0.25							
合　　計	20.000					113.80			8.23			68.59	

擁 壁 工 計 算 書

小口止

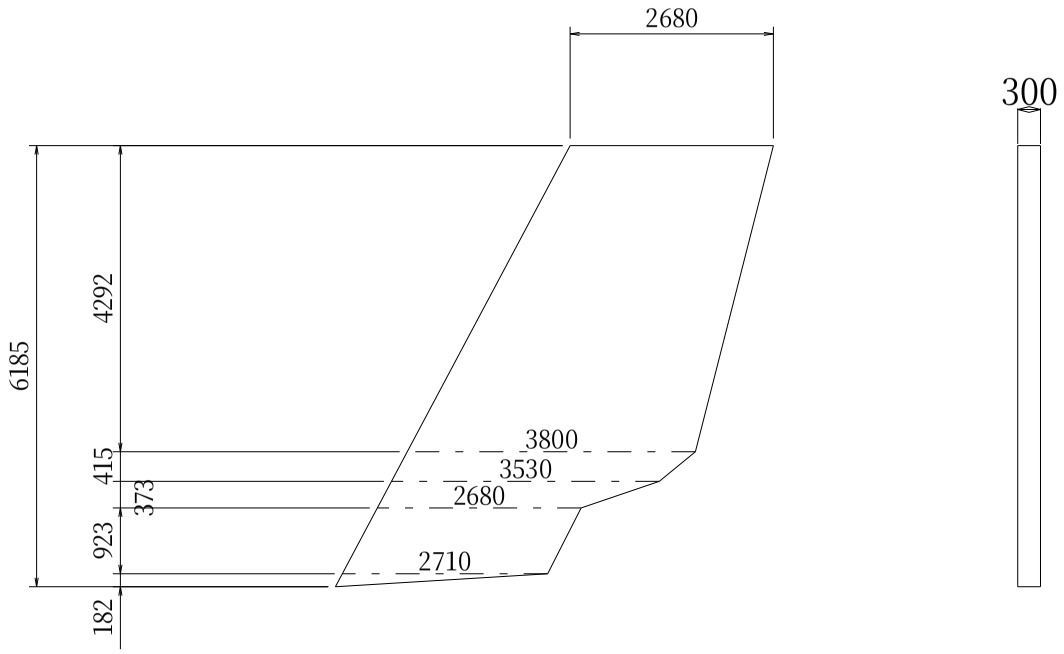

コンクリート	19.32m2
型 枠	19.32m2
足 場 工	19.32掛m2

1.0式当り

名 称	規 格	算 式	単位	数 量
コンクリート	σ28≧18N/mm2	(設計変更図面参照)	m^3	5.8
型枠	一般型枠	(設計変更図面参照)	m^2	40.7
足場	単管足場	(設計変更図面参照)	掛m^2	19.3
目地材	t=10mm	(設計変更図面参照)	m^2	2.1
	位 置	NO.2	箇所	1.0
		合 計	箇所	1.0

排　水　工　計　算　書

1号管渠

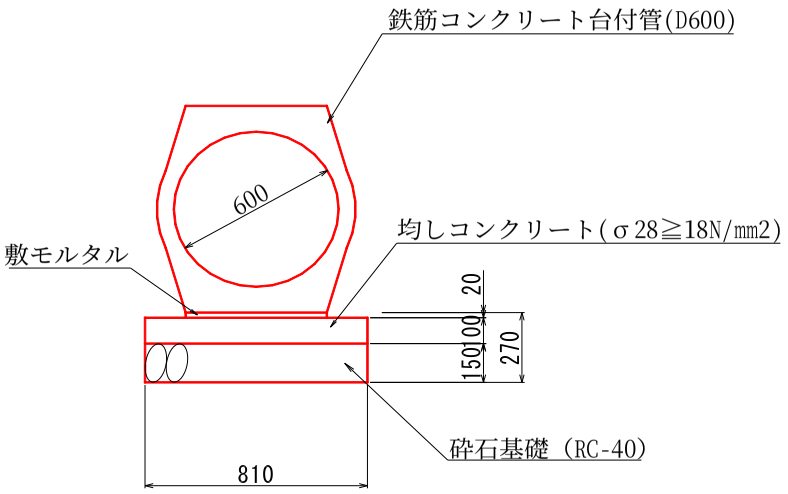

※岩着の場合は
基礎材は不要とする。

10.0m当り

名　称	規　格	算　　式	単位	数　量
作業区分				据付
管径	φ600		m	10.0
延長		NO.2+8.5	m	6.0
		合　計	m	6.0
基面整正		0.81×6.0	m2	4.9
基礎砕石	t=15cm,RC-40	0.81×6.0	m2	4.9
基礎コンクリート	18N/mm2	0.81×6.0×0.1m	m3	0.5
〃　型枠	均し基礎	6.0 × 0.1m × 2	m2	1.2

数量集計表

種　別：防護柵工

細　別	規　格	単位						小　計	合　計	摘　要
ガードレール基礎		m								
1号ガードレール	Gr-C-2B	m								
2号ガードレール	Gr-C-2B,補強筋込	m								
ガードレール 補強鉄筋	SD345 D13	kg	83.0					83.0	83.0	
フェンス	菱形金網H=1500 復旧	m								

防　護　柵　工　計　算　書

2号ガードレール

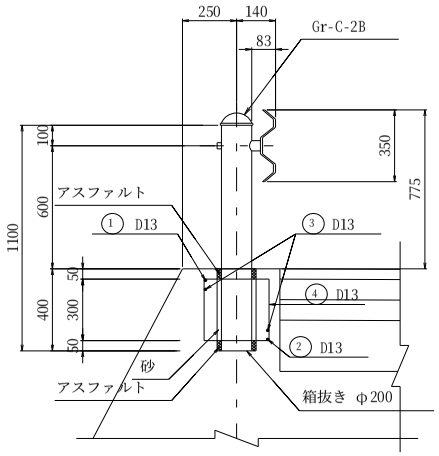

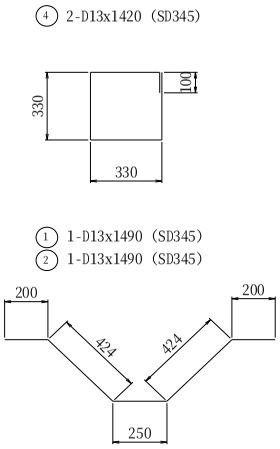

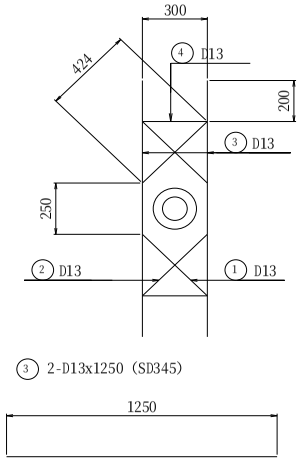

2号ガードレール　　10m当り

項　目	種　別	数　量
ガードレール	Gr-C-2B	10.0　m
鉄筋	SD345 D13	41.5　kg

※ガードレール補強筋は擁壁施工時に設置すること

鉄筋質量表(SD345)　　1箇所当り

記号	径	長さ	本数	重量(kg)
①	D13	1490	2	3.0
②	D13	1250	2	2.5
③	D13	1420	2	2.8
			合計	8.3

1.0式当り

名　称	規　格	算　　式	単位	数　量
ガードレール	Gr-C-2B		m	
鉄筋	SD345 D13	8.3×10×1	kg	83.0

数量集計表

種　別：護床工

細　別	規　格	単位						小　計	合　計	摘　要
護床工 (移設)	コンクリートブロック 2t平型	個	10					10	10	

護　床　工　計　算　書

護床工　NO.3付近

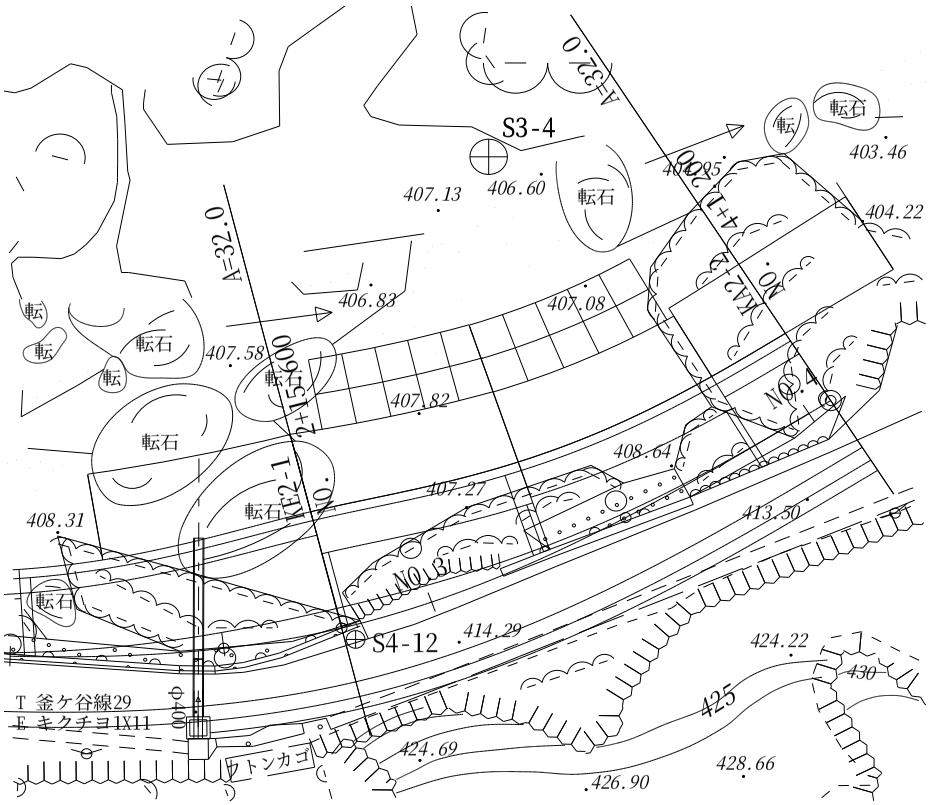

名　称	規　格	算　　式	単位	数　量
護床ブロック	コンクリート ブロック2t平型	NO.3付近	個	10.0
吊込鉄筋	SD345 D19	3.74kg×10個	kg	37
連結鉄筋	SS400 φ16	1.19kg×4×10個	kg	48
連結金具	φ16	5+(5-1)*2	個	13